GENIUS10 6V & 12V 10A

Ácido de plomo | Litio

Wet | Gel | MF | EFB | AGM | Li-Ion

Auto | Marina | RV | Deportes de motor | Césped y jardín

NOCO genius® 10™ BATTERY CHARGER™ + MAINTAINER

CARGADOR PARA TODO.

Haz más con Genius. Multivoltaje, químicos y tipos.

Conoce el GENIUS10 - Parecido a nuestro G7200, pero mejor. Es un 17 % más pequeño y proporciona sobre el 115 % más de energía. Y es más sencillo de usar que nunca. Enchúfalo, conéctalo a la batería, selecciona el modo de carga y empieza a cargar tu batería. Un cargador de batería completamente automático y sin preocupaciones para usar durante todo el año. Diseñado para baterías de 6 y 12 voltios automovilísticas, marinas y de ciclos profundos, incluyendo inundaciones, gel, AGM, baterías sin mantenimiento y baterías de iones de litio.

00.0 V

DENSIDAD DE CARGA HASTA CERO VOLTIOS.

Carga las baterías agotadas con una carga tan baja como 1 voltio. O usa el nuevo Modo de fuerza que te permite tomar el control y empezar a cargar de forma manual las baterías agotadas a cero voltios.

DEVUÉLVELES LA VIDA A TUS BATERÍAS.

Incorporado el modo de desulfatación para las baterías más corroídas. La detección automática con indicadores de diagnóstico inteligentes inicia un Modo de reparación integrado con un perfil de carga de 9 pasos.

COMPENSACIÓN TERMAL.

Un sensor termal integrado detecta la temperatura del ambiente y altera la carga para eliminar la sobrecarga en climas cálidos y las cargas pobres en climas fríos.

24/7

CARGA SIN PREOCUPACIONES.

Proporciona carga durante todo el año y en todos los climas para tener una batería saludable. Déjalo enchufado las 24 horas los 7 días de la semana sin preocuparte de que haya sobrecarga. Vuelve automáticamente a su último modo seleccionado.

NOCO
30339 Diamond Parkway, #102
Glenwillow, OH 44139 | USA
1.800.456.6626

no.co

NOCO®

CONTENIDO DE LA CAJA.

NOCO Tecnología patentada
Patentado: visita no.co/patents

Soporte de montaje + correa

(2) #8x1" Tornillos autoenroscables

Guía del usuario

Máxima versatilidad.

Las pinzas Genius están construidas con perfiles de punta de aguja para aplicaciones de terminales más pequeñas y agujeros integrados desmontables para montar permanentemente el accesorio en la batería.

Especificaciones técnicas

Voltaje de línea de corriente alterna:	120-240 VAC, 50-60Hz	**Longitud del cable de corriente discontinua:**	77,6 Pulgadas
Potencia de salida:	150 vatios máximo	**Longitud del cable de corriente alterna:**	71,7 Pulgadas
Voltaje de carga:	Varios	**Drenaje de corriente de retorno:**	<0,5mA
Corriente de carga:	10A (12V), 10A (6V)	**Capacidad de la batería:**	Hasta 230Ah, mantiene todos los tamaños de baterías
Químicos:	Ácido de plomo y litio	**Protección para el hogar:**	IP65
Temperatura de funcionamiento:	De -4° a 104 °F (de -20° a +40 °C)	**Dimensiones (LxAnxAl):**	7,1 x 3,6 x 2,3 Pulgadas
Temperatura de almacenamiento:	De -22° a 140 °F (de -30° a +60 °C)	**Peso de la unidad:**	3,33 lbs
Detección de bajo voltaje:	1V (12V), 1V (6V)	**Refrigeración:**	Convección natural

Veces de carga

(para consulta, los resultados podrían variar)

Tamaño de la batería	Tiempo aproximado de carga en horas 6V	12V
20Ah	1,5	1,5
40Ah	3	3
80Ah	6	6
100Ah	7	7
230Ah	17,3	17,3

CONTENIDO DE LA CAJA.

- Cargador de batería GENIUS10 con conector intercambiable
- Pinzas con agujeros integrados
- Soporte de montaje con correa
- (2) Tornillos autoenroscables
- Guía del usuario e información de la garantía

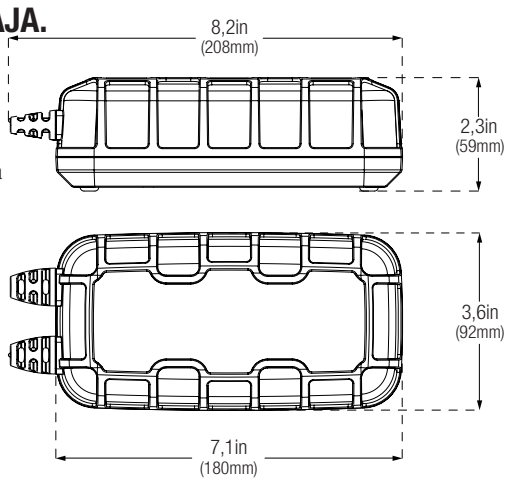

Empaquetado de venta:
Dimensiones: 4,41" x 4,76" x 9,10"
Peso: 3,99lbs
UPC: 0-46221-19005-2

Caja interior:
Dimensiones: 4,60" x 4,76" x 9,21"
Peso: 4,17lbs

Caja completa:
Dimensiones: 19,02" x 9,84" x 5,71"
Peso: 17,42lbs
Cantidad: 4
UCC: 10046221190059

Unidades por palé:
NA - 280 Unidades
Internacional - 224 Unidades

NOCO
30339 Diamond Parkway, #102
Glenwillow, OH 44139 | USA
1.800.456.6626

no.co

NOCO®